長野農林_出来形フォーマットサンプル

	監督員	主任技術者

集水桝・マンホール工 集水桝　　測定結果一覧表

測　定　構　造　物　略　図

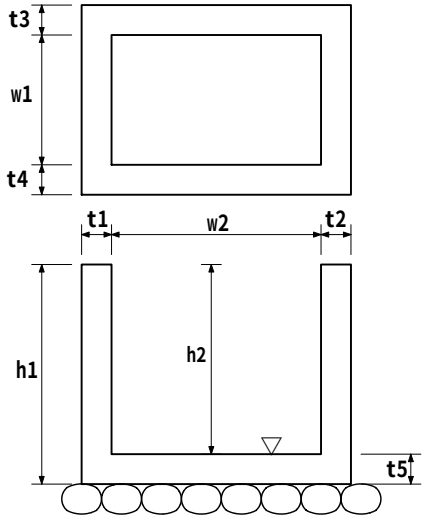

測　定　箇　所	設 計 値 (A)	実 測 値 (B)	設計値との差 (C) =B-A	管理基準値 (D)	管理基準値との差 (E) =C-D	摘　　要
No.1						
▽	10.010	10.020	+10	±25	+15	
t1	0.150	0.160	+10	-15	-25	
t2	0.150	0.160	+10	-15	-25	
t3	0.150	0.160	+10	-15	-25	
t4	0.150	0.160	+10	-15	-25	
t5	0.200	0.210	+10	-15	-25	
No.2						
▽	10.020	10.020	0	±25	+25	
t1	0.150	0.150	0	-15	-15	
t2	0.150	0.150	0	-15	-15	
t3	0.150	0.150	0	-15	-15	
t4	0.150	0.150	0	-15	-15	
t5	0.200	0.200	0	-15	-15	

（イ）　出来高の場合はE欄に記入する必要はない。

（ロ）　この様式は単独構造物で測定箇所明示の場合に摘要する。

	監督員	主任技術者

集水桝・マンホール工 集水桝 測定結果一覧表

測 定 構 造 物 略 図

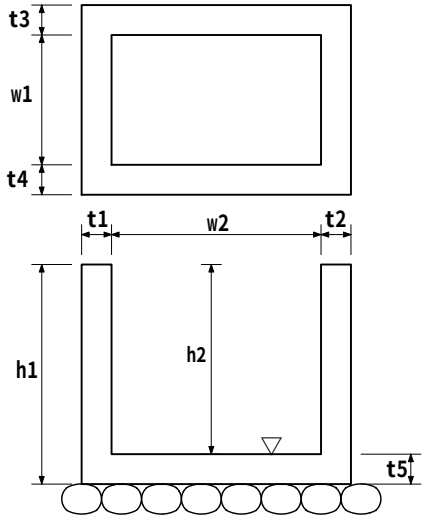

測 定 箇 所	設 計 値 (A)	実 測 値 (B)	設計値との差 (C) =B-A	管理基準値 (D)	管理基準値との差 (E) =C-D	摘 要
▽						
No.1	10.010	10.020	+10	±25	+15	
No.2	10.020	10.020	0	±25	+25	
No.3	10.030	10.020	-10	±25	-15	
No.4	10.040	10.040	0	±25	+25	
No.5	10.050	10.060	+10	±25	+15	
No.6	10.060	10.060	0	±25	+25	
No.7	10.070	10.060	-10	±25	-15	
No.8	10.080	10.080	0	±25	+25	
No.9	10.090	10.100	+10	±25	+15	
No.10	10.100	10.100	0	±25	+25	
No.11+1.0	10.110	10.100	-10	±25	-15	
No.12	10.120	10.120	0	±25	+25	
No.13	10.130	10.140	+10	±25	+15	

（イ） 出来高の場合はE欄に記入する必要はない。

（ロ） この様式は単独構造物で測定箇所明示の場合に摘要する。