長野下水_出来形フォーマットサンプル

検　査　記　録　表

検査種別	集水桝	項目	基準高　EL	課長		係長		監督員	
工　種	集水桝・マンホール工		幅　B						
検査年月日	平成16年10月30日		・　・	・　・		・　・		・　・	
工事名	サンプル工事			工事箇所	○○県××市△△町□□				
施工者	福井コンピュータ			主任技術者	福井次郎				

検測位置図

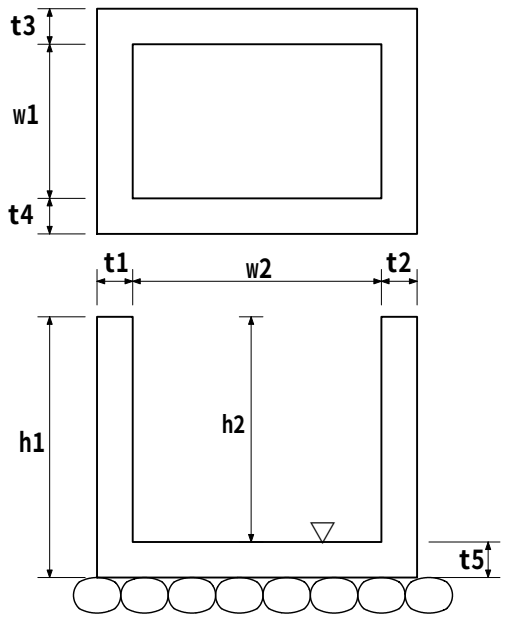

規格値

EL	±30
B	-20

測点	検測位置	設計	検測	誤差	判定	検査年月日	備考
No.1	EL	10.010	10.020	+10		16/11/1	備考01
	B	0.150	0.160	+10		16/11/1	bikou00
No.2	EL	10.020	10.020	0		16/11/2	備考02
	B	0.150	0.150	0		16/11/2	bikou01
No.3	EL	10.030	10.020	-10		16/11/3	備考03
	B	0.150	0.140	-10		16/11/3	bikou02
No.4	EL	10.040	10.040	0		16/11/4	備考04
	B	0.150	0.150	0		16/11/4	bikou03
No.5	EL	10.050	10.060	+10		16/11/5	備考05
	B	0.150	0.160	+10		16/11/5	bikou04

注 1　請負者は検測箇所を位置図に記入する。

2　請負者は設計寸法を図面と照合して設計欄に記入する。

3　請負者は測点毎に、検測結果を記入する。

4　備考欄へ基準高検測箇所の地盤高（GL)を記入する。

検　査　記　録　表

検査種別	集水桝	項目	厚さ（管下）　h1	課長		係長		監督員	
工　　種	集水桝・マンホール工		厚さ（管上）　h2						
検査年月日			・　・	・　・		・　・		・　・	
工　事　名	サンプル工事			工事箇所		○○県××市△△町□□			
施　工　者	福井コンピュータ			主任技術者		福井次郎			

検測位置図

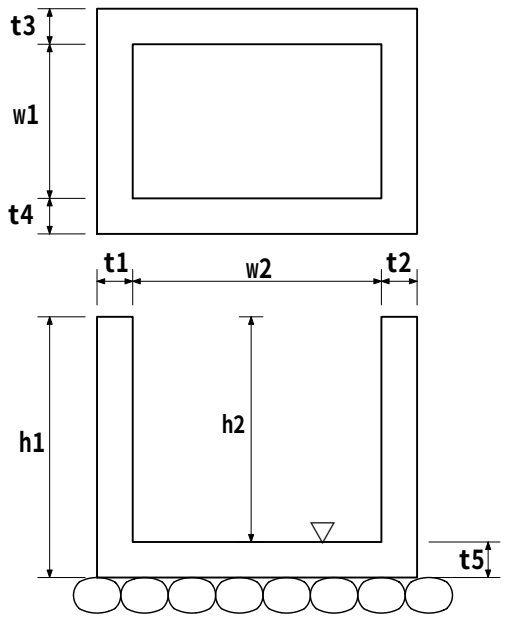

規格値

EL	±30
h1	-20
h2	-20

測　　点	検測位置	設　計	検　測	誤　差	判　定	検査年月日	備　考
No.1	EL	10.010	10.020	+10		16/11/1	備考01
	h1	0.150	0.160	+10		16/11/1	bikou00
	h2	0.150	0.160	+10		16/11/1	びこう01
No.2	EL	10.020	10.020	0		16/11/2	備考02
	h1	0.150	0.150	0		16/11/2	bikou01
	h2	0.150	0.150	0		16/11/2	びこう02
No.3	EL	10.030	10.020	-10		16/11/3	備考03
	h1	0.150	0.140	-10		16/11/3	bikou02
	h2	0.150	0.140	-10		16/11/3	びこう03

注 1　請負者は検測箇所を位置図に記入する。

2　請負者は設計寸法を図面と照合して設計欄に記入する。

3　請負者は測点毎に、検測結果を記入する。

4　備考欄へ基準高検測箇所の地盤高（GL)を記入する。

検　査　記　録　表

検査種別	集水桝	項目	厚さ　t	課長		係長		監督員	
工　種	集水桝・マンホール工		幅　B						
検査年月日			・　・	・　・		・　・		・　・	
工事名	サンプル工事			工事箇所		○○県××市△△町□□			
施工者	福井コンピュータ			主任技術者		福井次郎			

検測位置図

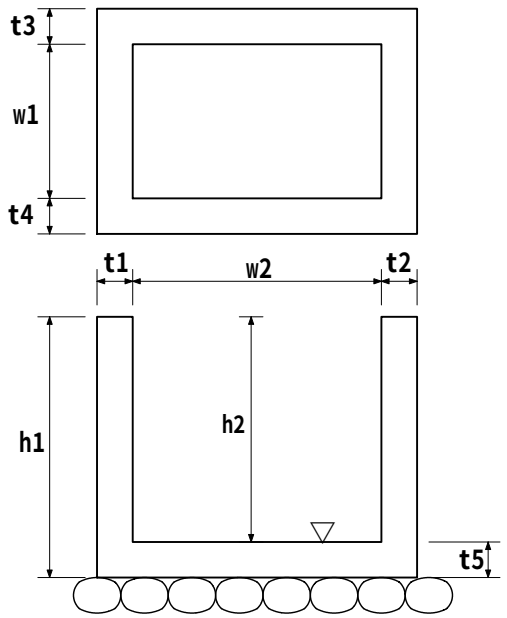

規格値

路盤工	
t2	±30
B2	-20
表層工	
t1	-20
B1	-20

測点	検測位置	設計	検測	誤差	判定	検査年月日	備考
No.1	t2	10.010	10.020	+10		16/11/1	備考01
	B2	0.150	0.160	+10		16/11/1	bikou00
	t1	0.150	0.160	+10		16/11/1	びこう01
	B1	0.150	0.160	+10		16/11/1	びこう01
No.2	t2	10.020	10.020	0		16/11/2	備考02
	B2	0.150	0.150	0		16/11/2	bikou01
	t1	0.150	0.150	0		16/11/2	びこう02
	B1	0.150	0.150	0		16/11/2	びこう02

注 1　請負者は検測箇所を位置図に記入する。

2　請負者は設計寸法を図面と照合して設計欄に記入する。

3　請負者は測点毎に、検測結果を記入する。

4　備考欄へ基準高検測箇所の地盤高（GL)を記入する。

検　査　記　録　表

検査種別	集水桝	項目	天端高 EL	課長		係長		監督員	
工　種	集水桝・マンホール工		高さ（人孔深） H						
			基礎厚さ t						
検査年月日		・　・		・　・		・　・		・　・	
工　事　名	サンプル工事			工事箇所	○○県××市△△町□□				
施　工　者	福井コンピュータ			主任技術者	福井次郎				

検測位置図

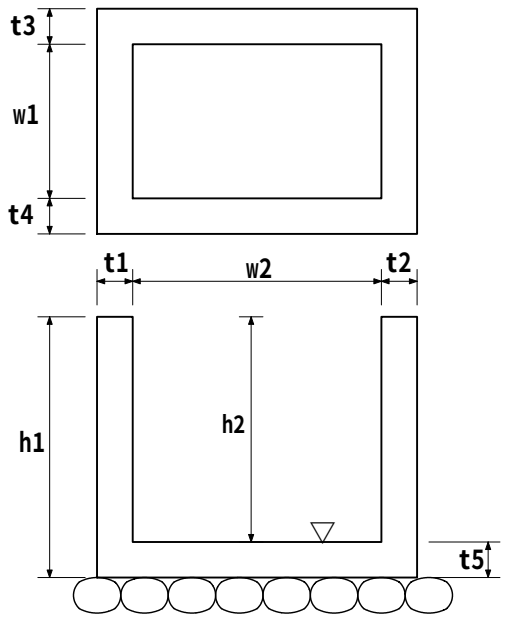

規格値

EL	±30
H	-20
t	-20

測　点	検測位置	設　計	検　測	誤　差	判　定	検査年月日	備　考
No.1	EL	10.010	10.020	+10		16/11/1	備考01
	H	0.150	0.160	+10		16/11/1	bikou00
	t	0.150	0.160	+10		16/11/1	びこう01
No.2	EL	10.020	10.020	0		16/11/2	備考02
	H	0.150	0.150	0		16/11/2	bikou01
	t	0.150	0.150	0		16/11/2	びこう02
No.3	EL	10.030	10.020	-10		16/11/3	備考03
	H	0.150	0.140	-10		16/11/3	bikou02
	t	0.150	0.140	-10		16/11/3	びこう03

注 1　請負者は検測箇所を位置図に記入する。

2　請負者は設計寸法を図面と照合して設計欄に記入する。

3　請負者は測点毎に、検測結果を記入する。

4　備考欄へ基準高検測箇所の地盤高（GL)を記入する。

検　査　記　録　表

検査種別	集水桝	項目	基準高（下流）　EL1	課長		係長		監督員	
工　　種	集水桝・マンホール工		基準高（上流）　EL2						
検査年月日	平成16年10月30日		・　・	・　・		・　・		・　・	
工　事　名	サンプル工事			工事箇所		○○県××市△△町□□			
施　工　者	福井コンピュータ			主任技術者		福井次郎			

検測位置図

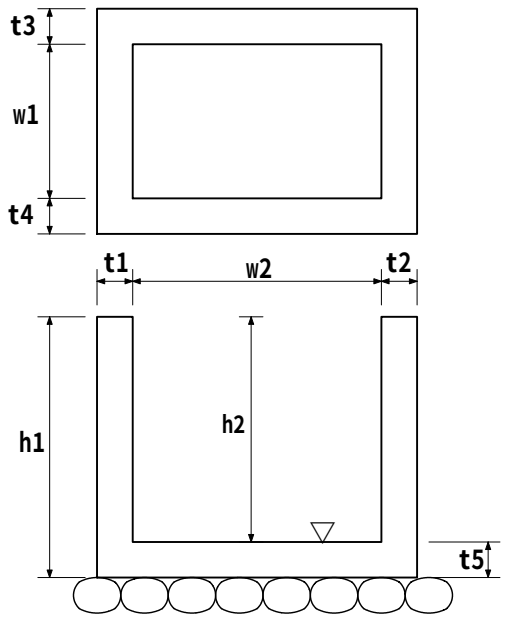

規格値

EL1　±30

EL2　-20

逆勾配は認めない

測　　点	検測位置	設　計	検　測	誤　差	判　定	検査年月日	備　考
No.1	EL1	10.010	10.020	+10		16/11/1	備考01
	EL2	0.150	0.160	+10		16/11/1	bikou00
No.2	EL1	10.020	10.020	0		16/11/2	備考02
	EL2	0.150	0.150	0		16/11/2	bikou01
No.3	EL1	10.030	10.020	-10		16/11/3	備考03
	EL2	0.150	0.140	-10		16/11/3	bikou02
No.4	EL1	10.040	10.040	0		16/11/4	備考04
	EL2	0.150	0.150	0		16/11/4	bikou03
No.5	EL1	10.050	10.060	+10		16/11/5	備考05
	EL2	0.150	0.160	+10		16/11/5	bikou04

注 1　請負者は検測箇所を位置図に記入する。

2　請負者は設計寸法を図面と照合して設計欄に記入する。

3　請負者は測点毎に、検測結果を記入する。

4　備考欄へ基準高検測箇所の地盤高（GL)を記入する。

検　査　記　録　表

検査種別	集水桝	項目	基準高　▽	課長		係長		監督員	
工　種	集水桝・マンホール工		厚さ　t1						
検査年月日	平成16年10月30日		・　・	・　・		・　・		・　・	
工事名	サンプル工事			工事箇所	○○県××市△△町□□				
施工者	福井コンピュータ			主任技術者	福井次郎				

検測位置図

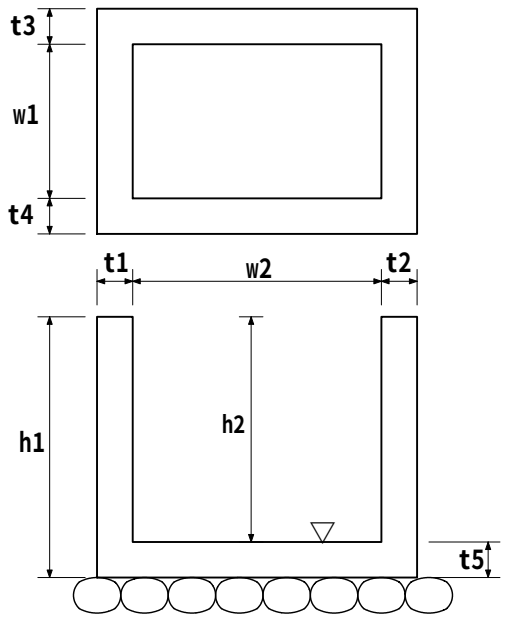

規格値

▽	±30
t1	-20

測点	検測位置	設計	検測	誤差	判定	検査年月日	備考
No.1	▽	10.010	10.020	+10		16/11/1	備考01
	t1	0.150	0.160	+10		16/11/1	bikou00
No.2	▽	10.020	10.020	0		16/11/2	備考02
	t1	0.150	0.150	0		16/11/2	bikou01
No.3	▽	10.030	10.020	-10		16/11/3	備考03
	t1	0.150	0.140	-10		16/11/3	bikou02
No.4	▽	10.040	10.040	0		16/11/4	備考04
	t1	0.150	0.150	0		16/11/4	bikou03
No.5	▽	10.050	10.060	+10		16/11/5	備考05
	t1	0.150	0.160	+10		16/11/5	bikou04

注 1　請負者は検測箇所を位置図に記入する。

2　請負者は設計寸法を図面と照合して設計欄に記入する。

3　請負者は測点毎に、検測結果を記入する。

4　備考欄へ基準高検測箇所の地盤高（GL)を記入する。

検　査　記　録　票

検査種別	掘削・砂埋戻・路盤・表層	課長		係長		担当	
検査年月日	平成16年10月30日						
工　事　名	サンプル工事	工事箇所	○○県××市△△町□□				
施　工　者	福井コンピュータ	主任技術者	福井次郎				

検測位置図

人孔 No.1 m

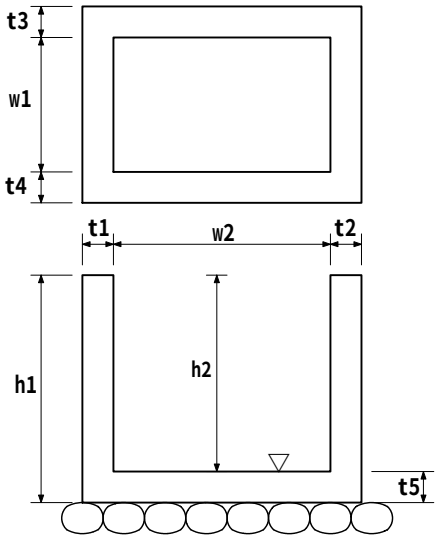

測点	設計	日付	検測	誤差 (mm)	施工基準 (mm)	日付	判定
▽ (基準高)	10.010	11/1	10.020	+10	±30		備考01
t1 (厚さ)	0.150	11/1	0.160	+10	-20		bikou00
t2 (厚さ)	0.150	11/1	0.160	+10	-20		びこう01
t3 (厚さ)	0.150	11/1	0.160	+10	-20		びこう01
t4 (厚さ)	0.150	11/1	0.160	+10	-20		
t5 (厚さ)	0.200	11/1	0.210	+10	-20		BIKOU01
w1 (幅)	0.600	11/1	0.610	+10	-30		備考01
w2 (幅)	0.800	11/1	0.810	+10	-30		備考01
h1 (高さ)	1.000	11/1	1.010	+10	-30		備考01
h2 (高さ)	0.800	11/1	0.810	+10	-30		備考01
( )							
( )							
( )							

検　査　頻　度:写真撮影と同箇所にする。

表　層　厚　さ:厚さはコアー採取により確認する。

コ ア ー 採 取:延長/100 箇所（切上げ)、規格値は管理基準による。

3個以上あれば平均値の適用